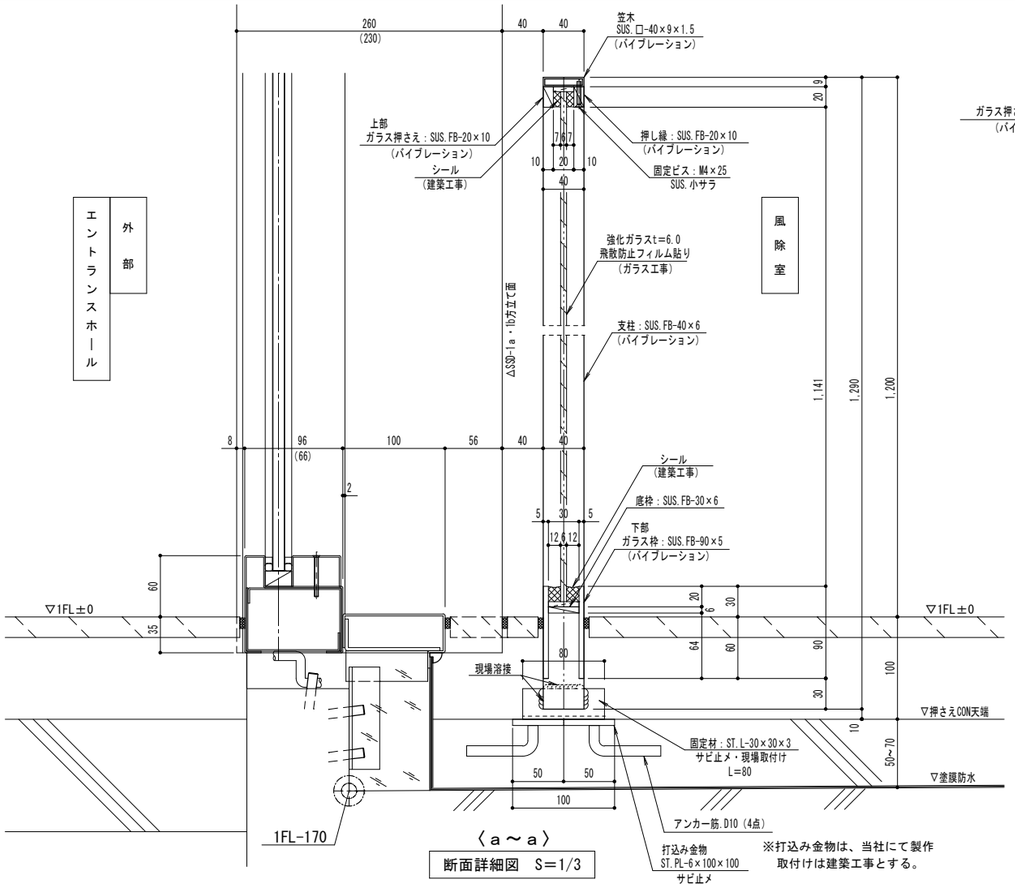

〈ａ～ａ〉
断面詳細図　S=1/3

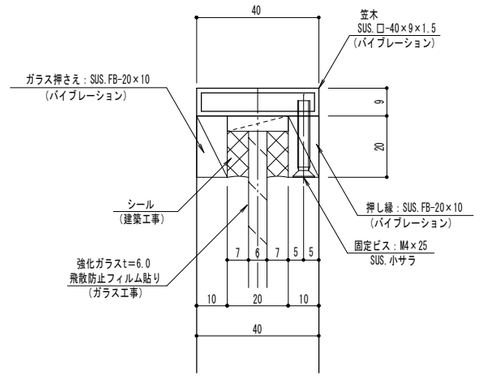

〈上部・ガラス押さえ部〉
断面詳細図　S=1/1

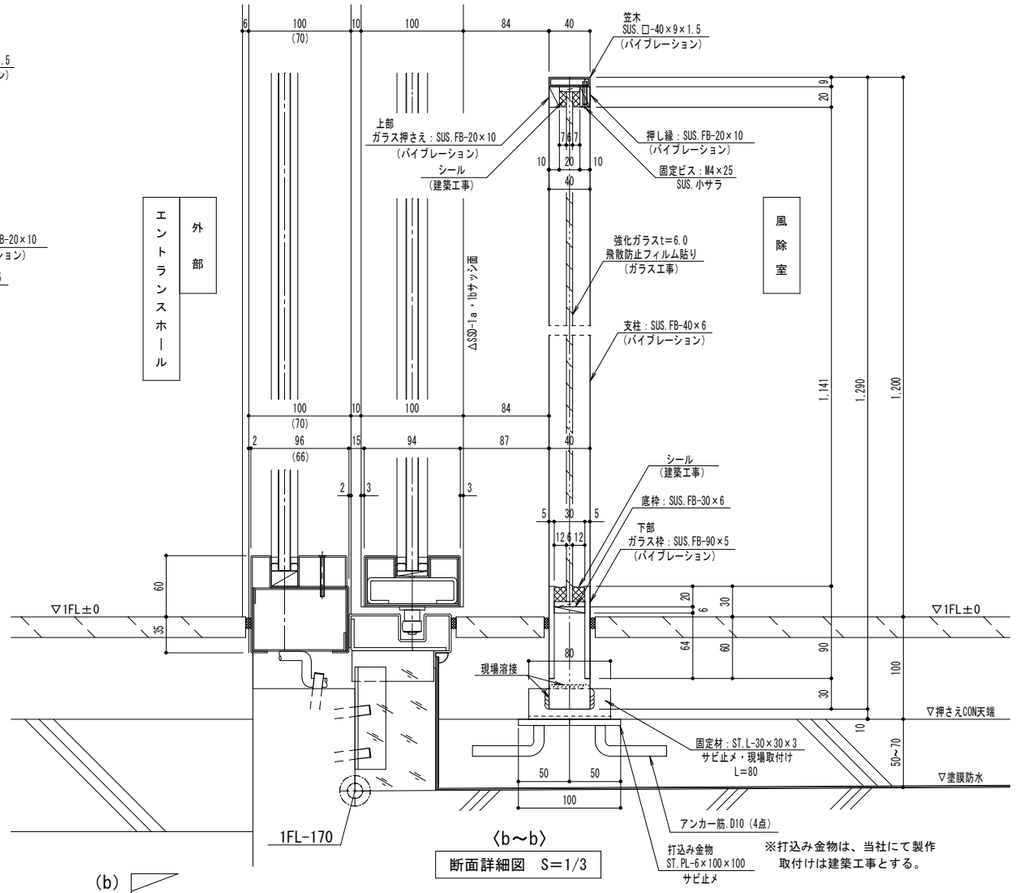

〈b～b〉
断面詳細図　S=1/3

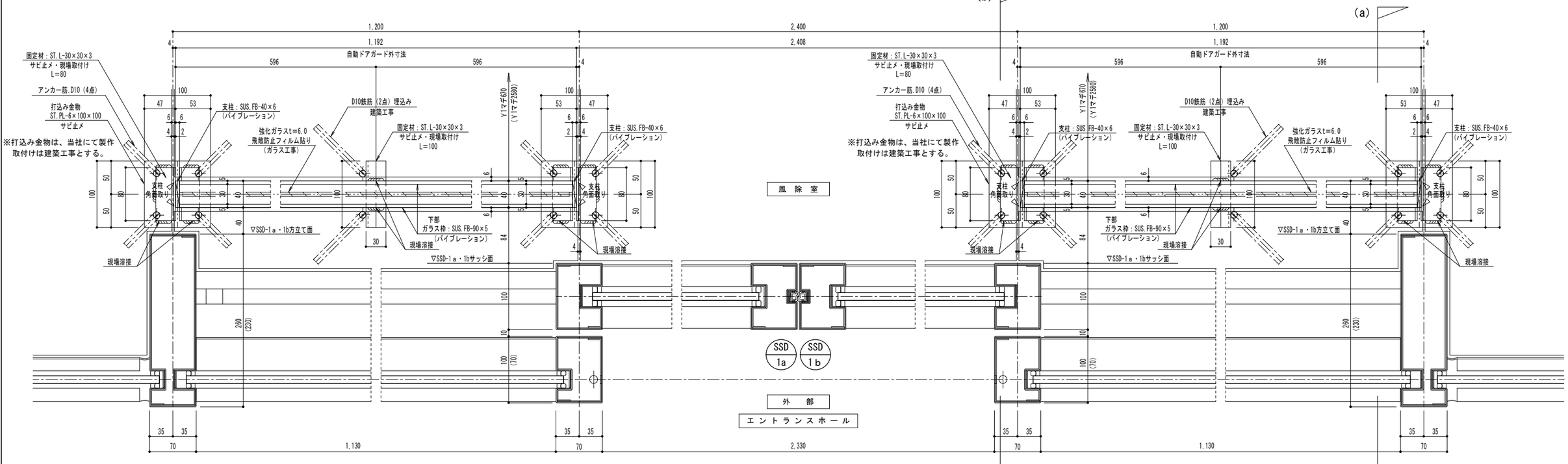

平面詳細図　S=1/3

記事	株式会社 ハコセン（般～13）第43947号	監理 / 設計	施工	S A1 1/3 / A3 1/6	自動ドアガード図
				D 10.02/10	