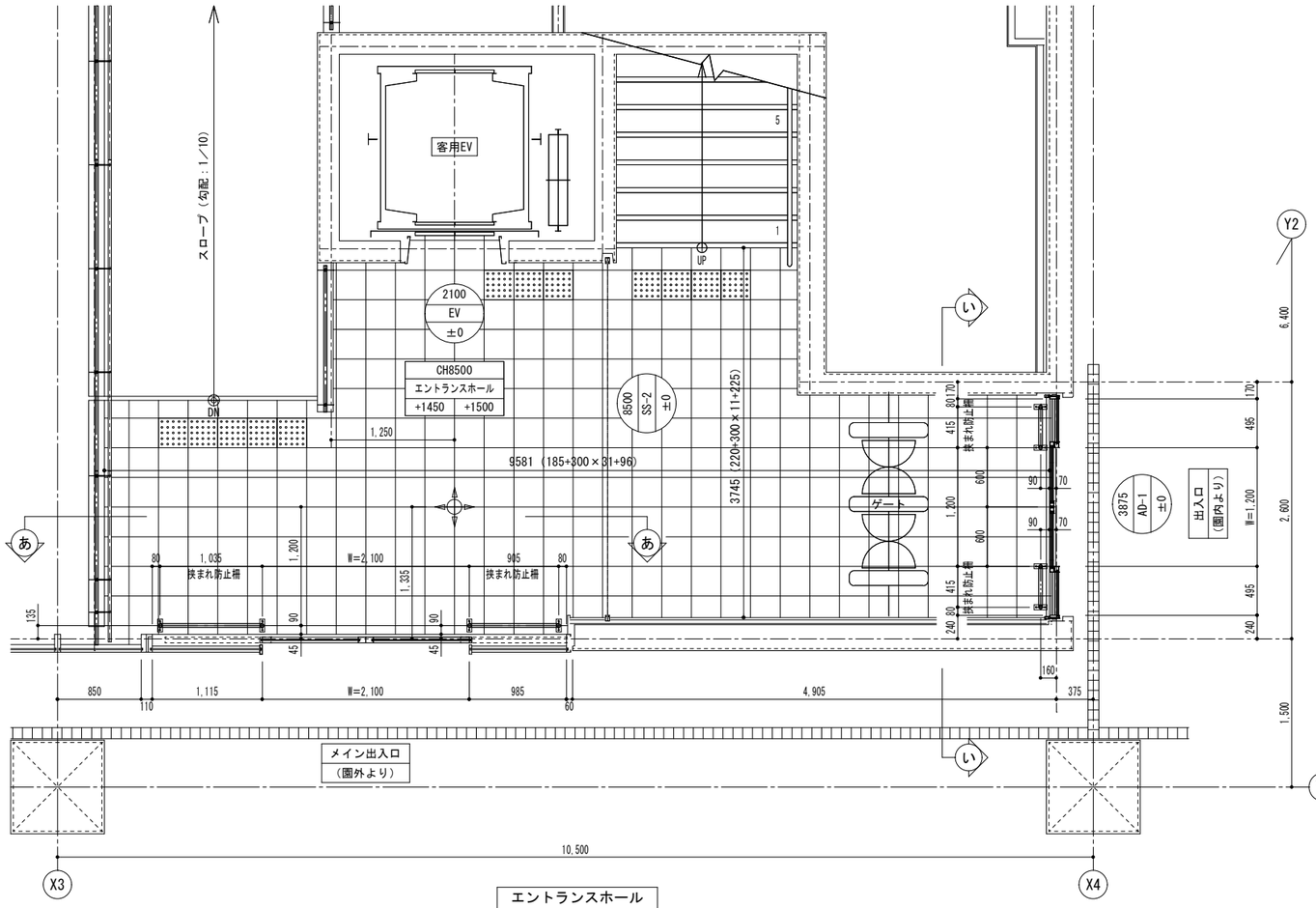

エントランスホール
挟まれ防止柵
平面配置図　S=1/30

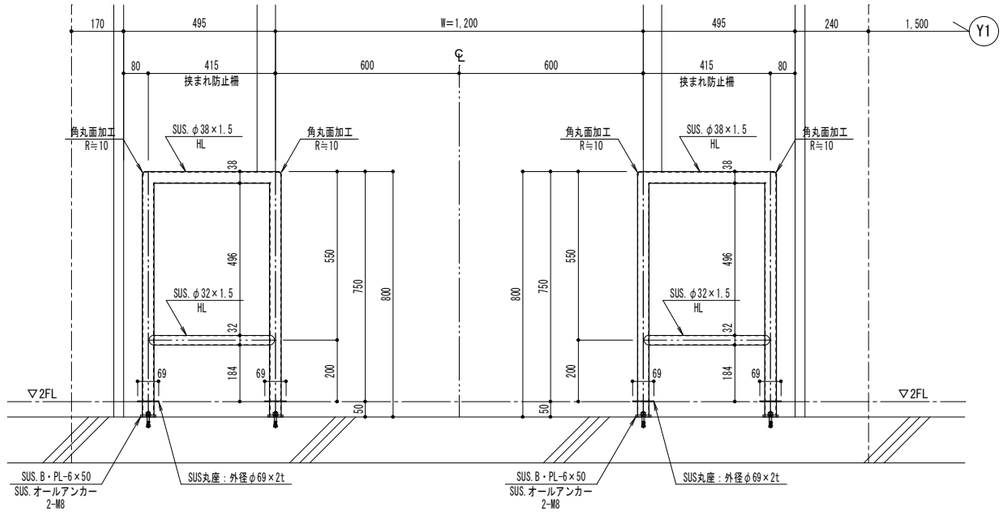

（い～い）
立面図　S=1/10

（あ～あ）
立面図　S=1/10

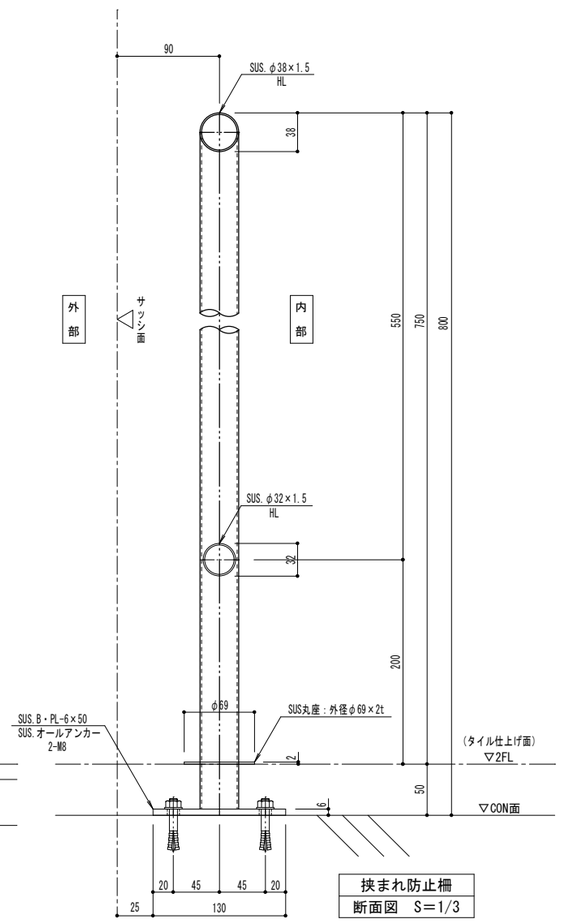

挟まれ防止柵
断面図　S=1/3

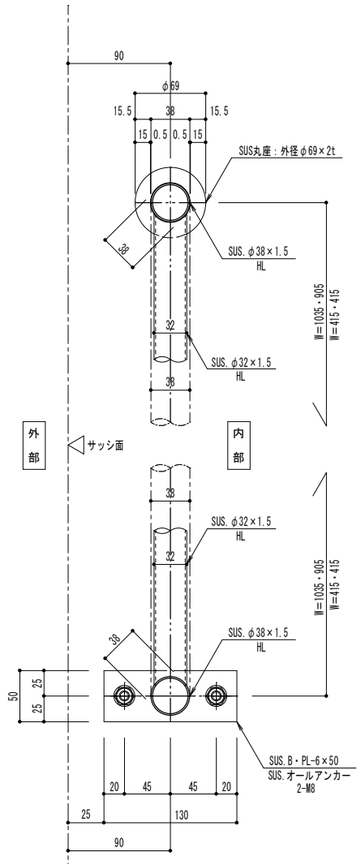

B・PL：丸座
平面図　S=1/3

記事	作図	専 株式会社 ハコセン（般～13）第43947号	殿	殿	S	A1 1/30・10・3	エントランスホール：挟まれ防止柵
	訂正		監理	設計		A3 1/60・20・6	
				施工	D		