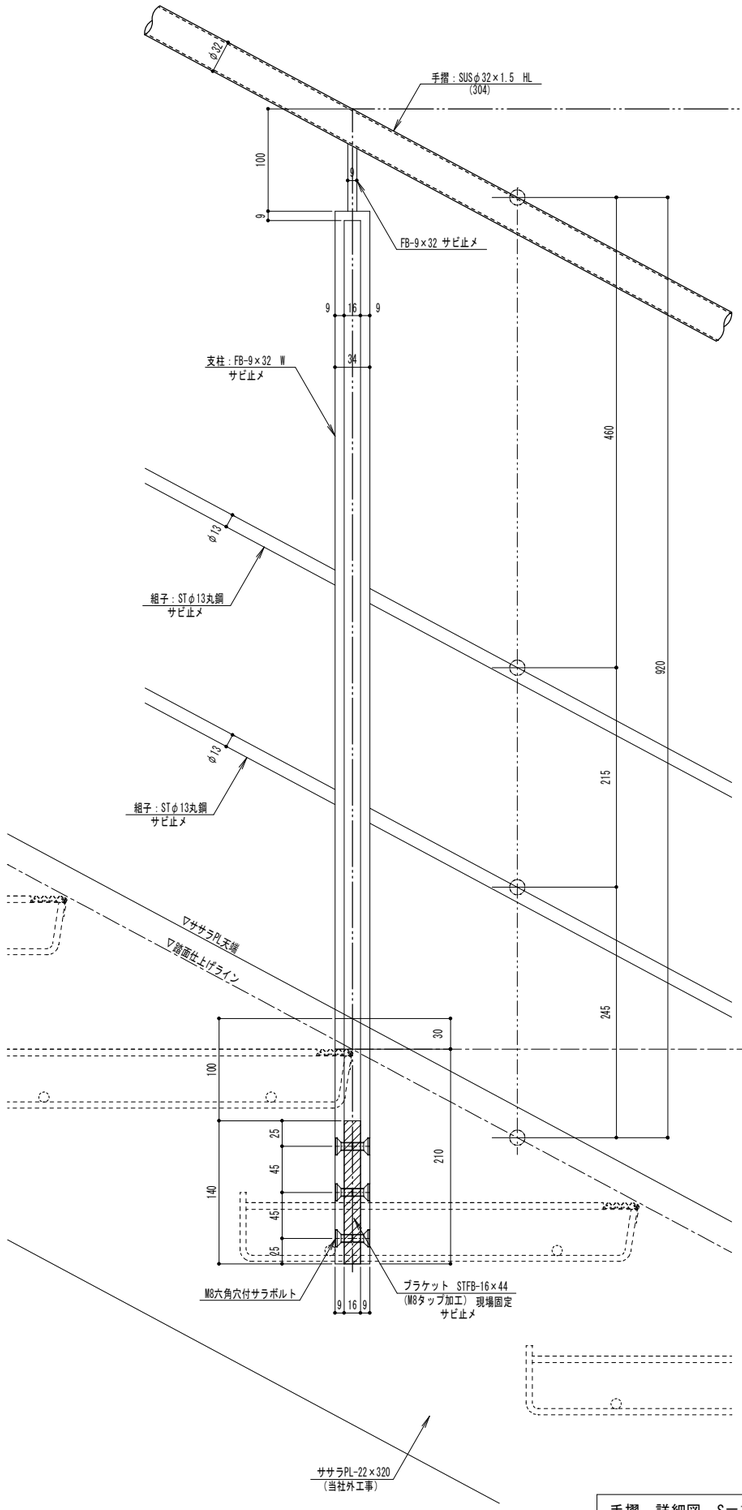

手摺　詳細図　S＝1/3

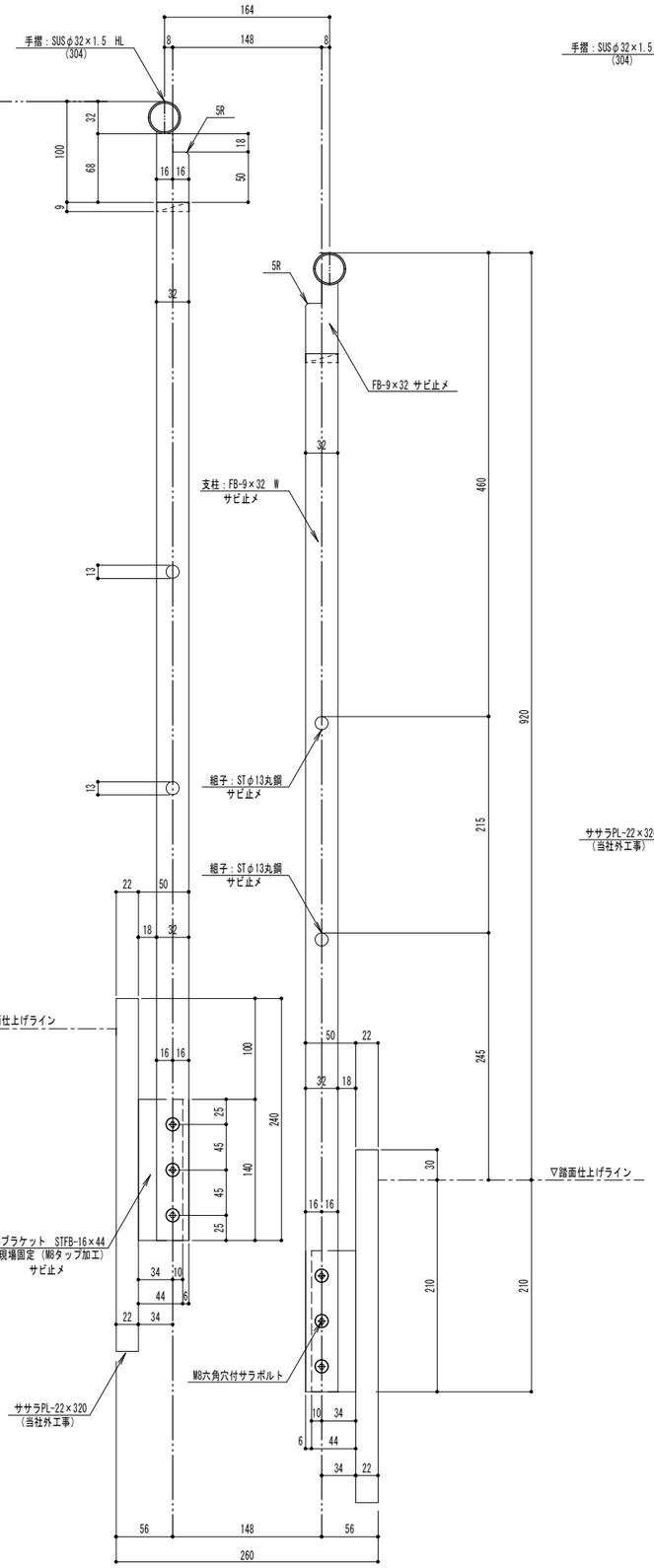

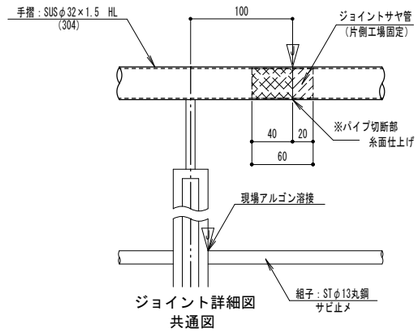

ジョイント詳細図
共通図

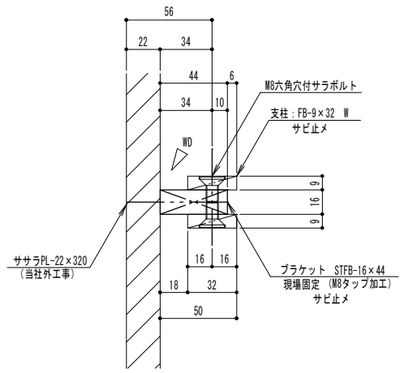

柱脚取付け　詳細図　S＝1/2

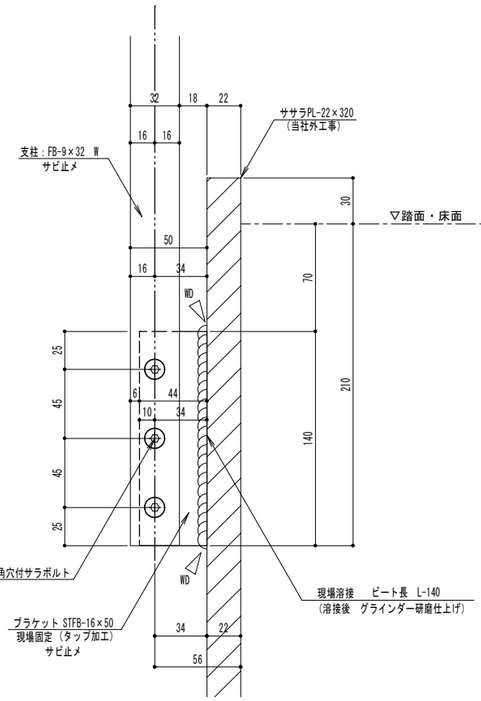

/ 提出		特記事項	
/ 迄に御承認願います			

専 株式会社 ハ コ セ ン
(般～13) 第43947号

◎ 大和店・本社工事部　大和市福田６－１－２０
◎ 横浜支店　横浜市西区戸部町３－６８－３
◎ 技術室　大和市福田６－１－２０

受 願	検図	製図	工事名称	縮尺	工事番号
		営業担当	図面名称 階段手摺詳細図	A1 1/2・3	—
				A2	図面番号
				A3 1/4・6	—