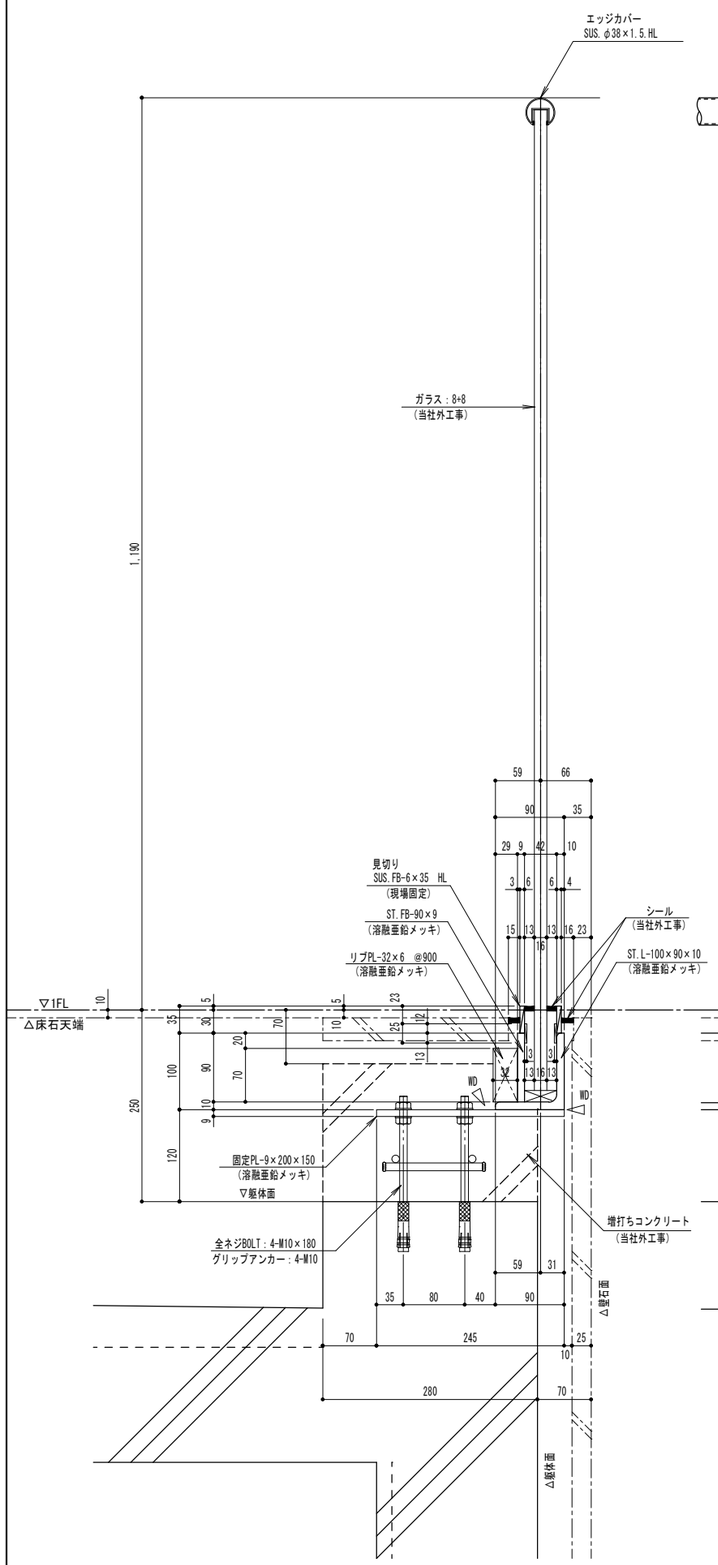

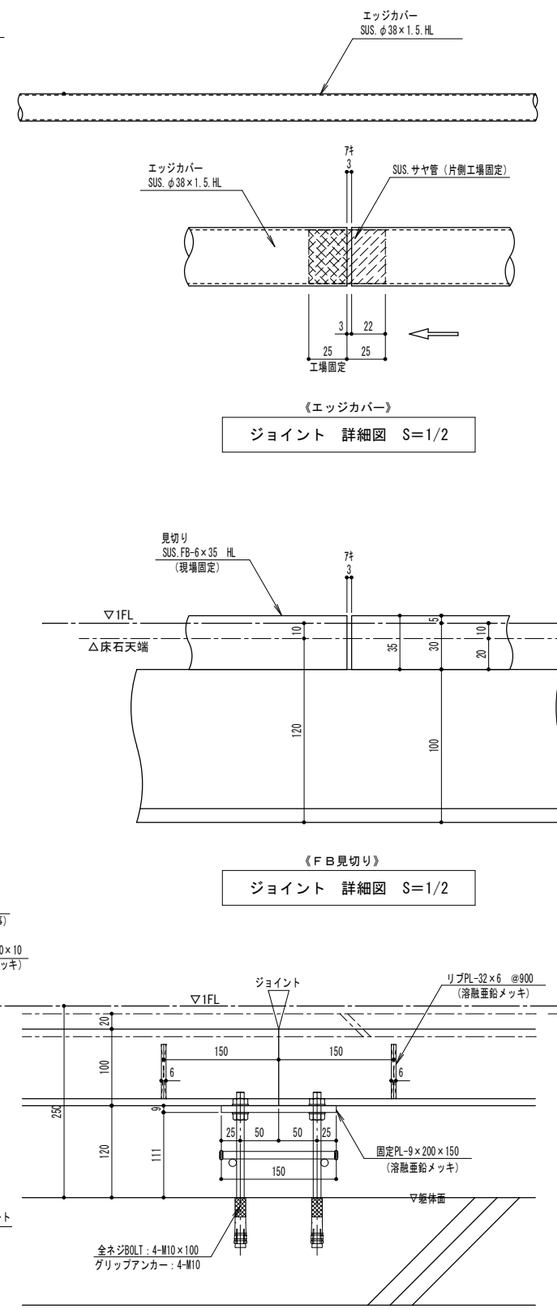

〈1〉・〈3-1・3-2〉：立面・断面　詳細図　S=1/4

〈　〉表示は、立面図表示を示す。

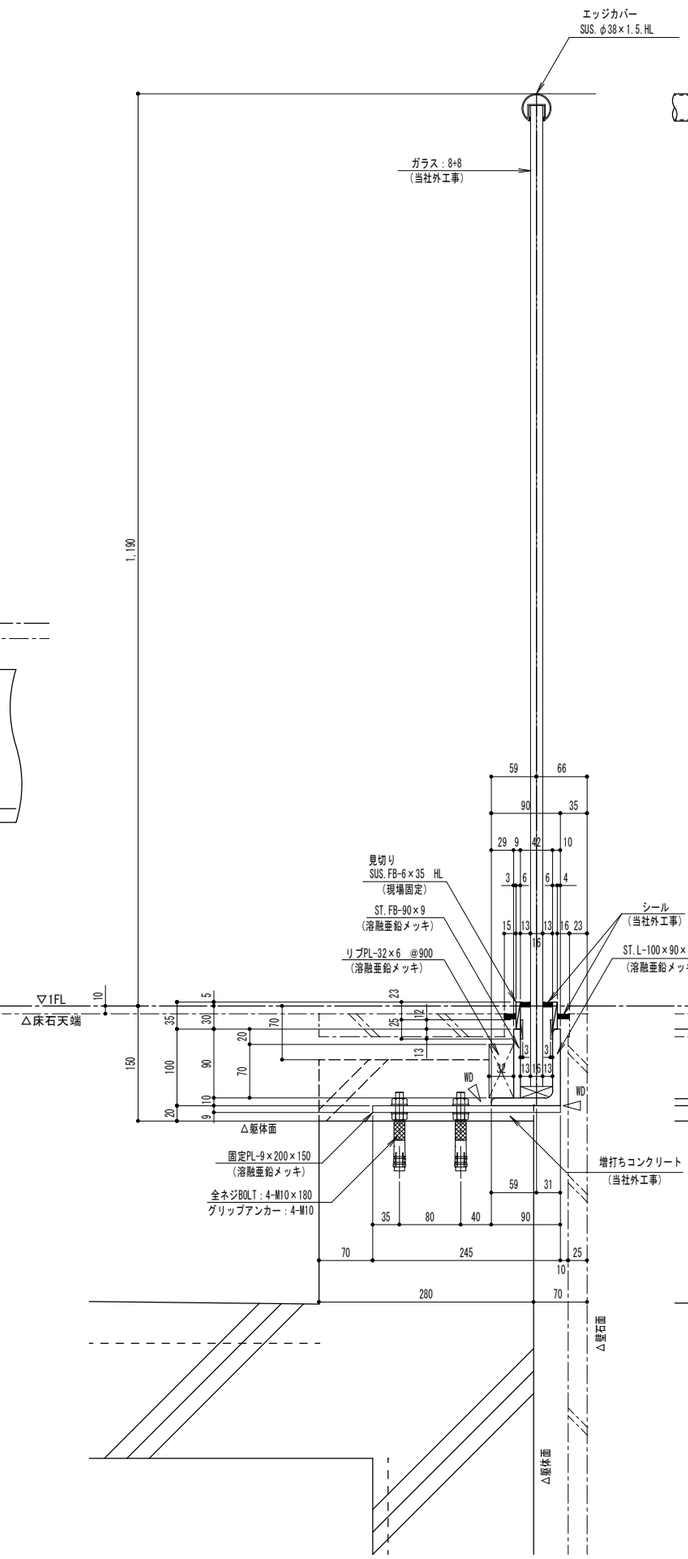

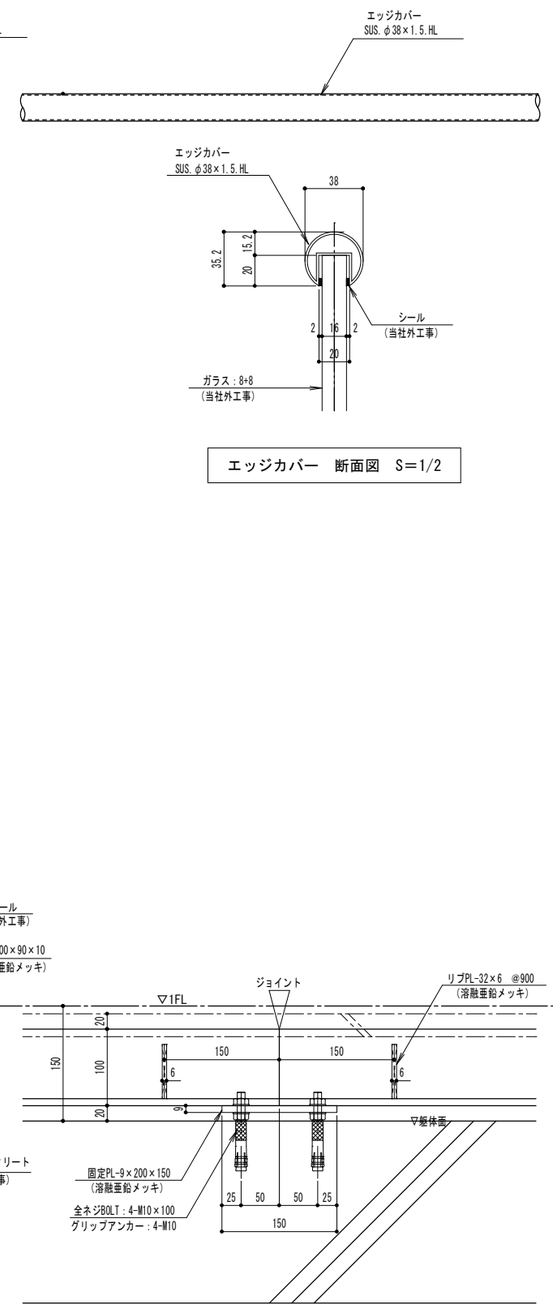

〈2-1〉：立面・断面　詳細図　S=1/4

ST材は、全て溶融亜鉛メッキ仕上げとする。

記事	株式会社 ハコセン（般～13）第43947号	監理	設計	施工	S A1 1/2 / A3 1/4	ガラス手摺詳細図
					D	