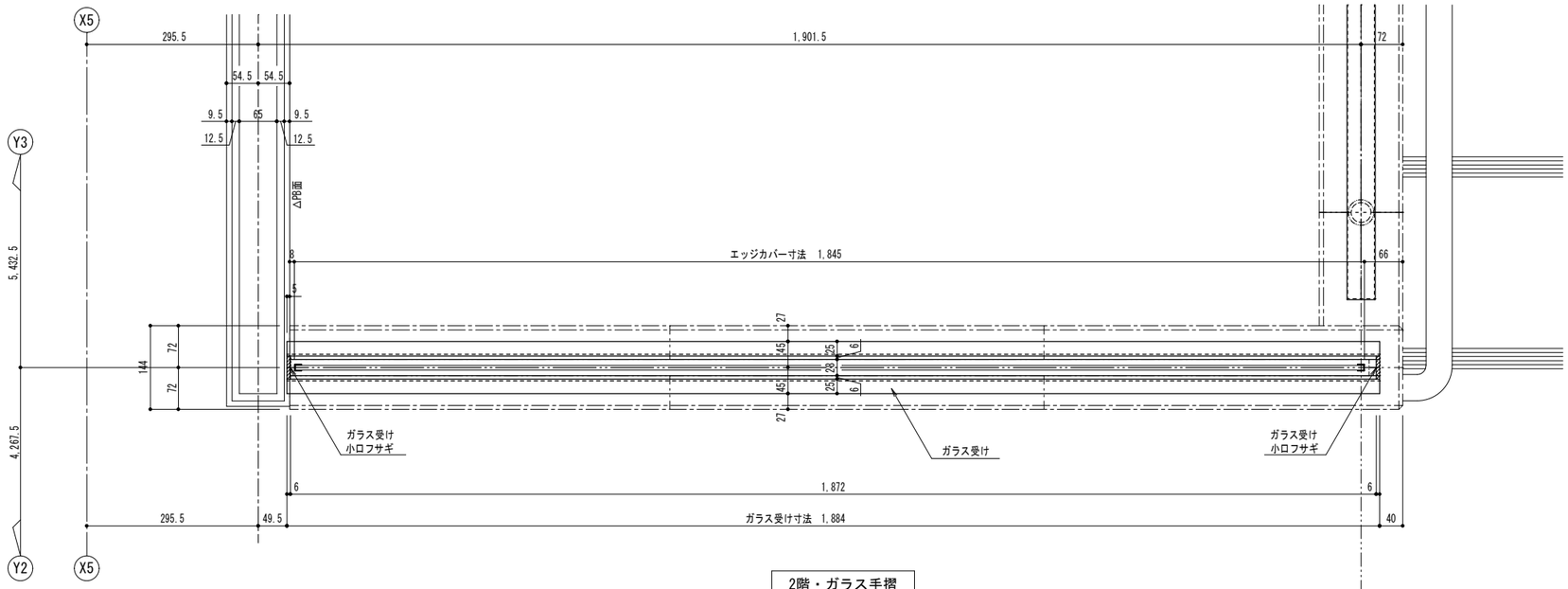

2階・ガラス手摺
平面図 S=1/5

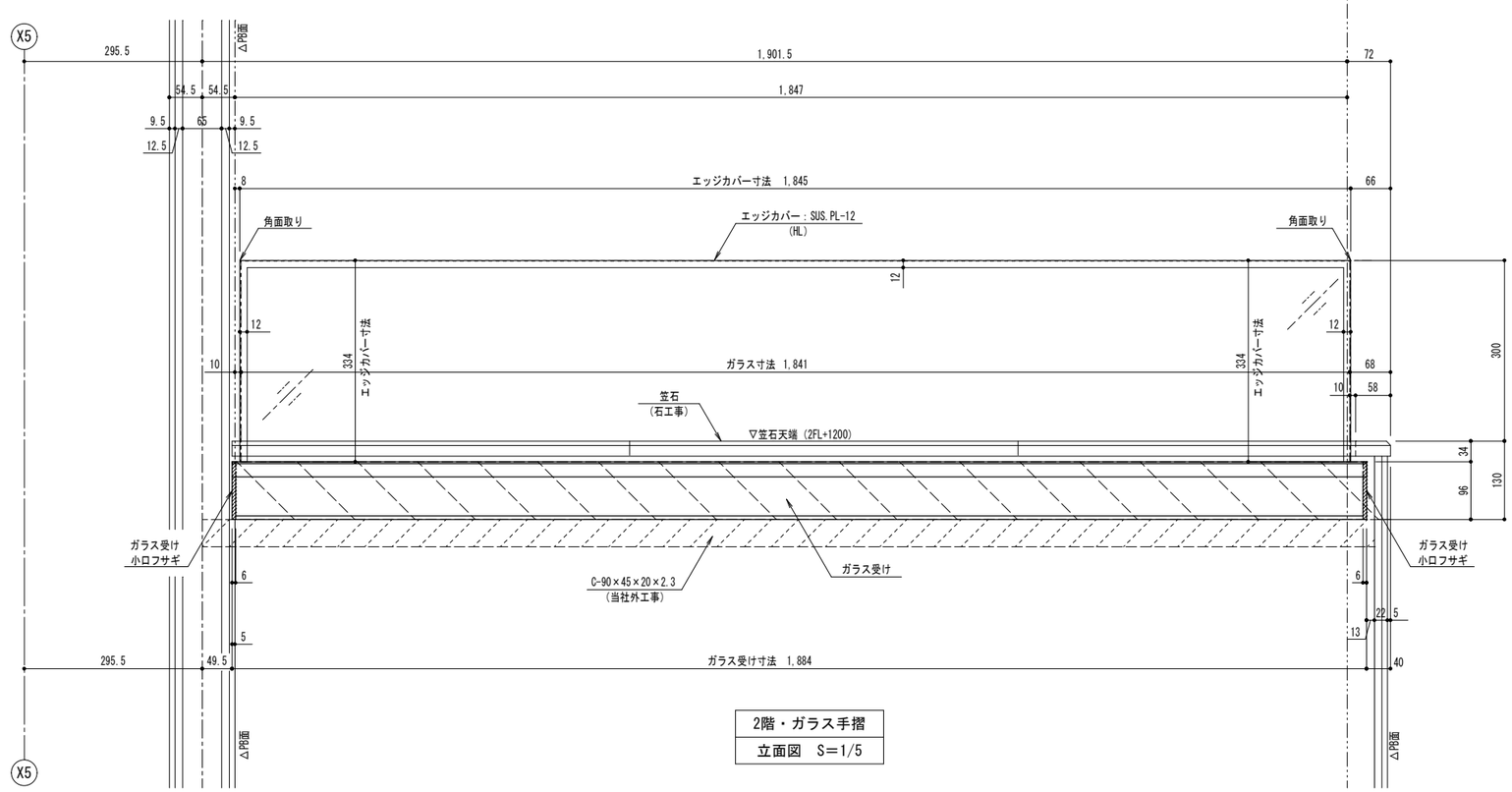

2階・ガラス手摺
立面図 S=1/5

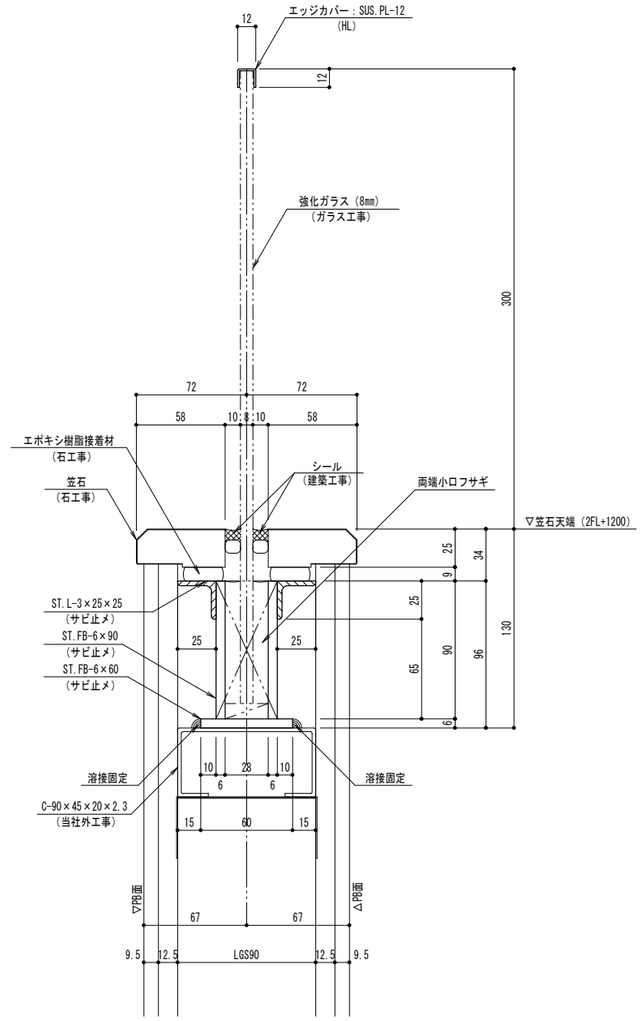

ガラス手摺 断面図 S=1/2

記事	株式会社 ハコセン (般～13) 第43947号	監理	設計	施工	S	A1 1/5・2	ガラス手摺詳細図
					D	A3 1/10・4	