キャノピー　屋根伏せ図　S=1/20

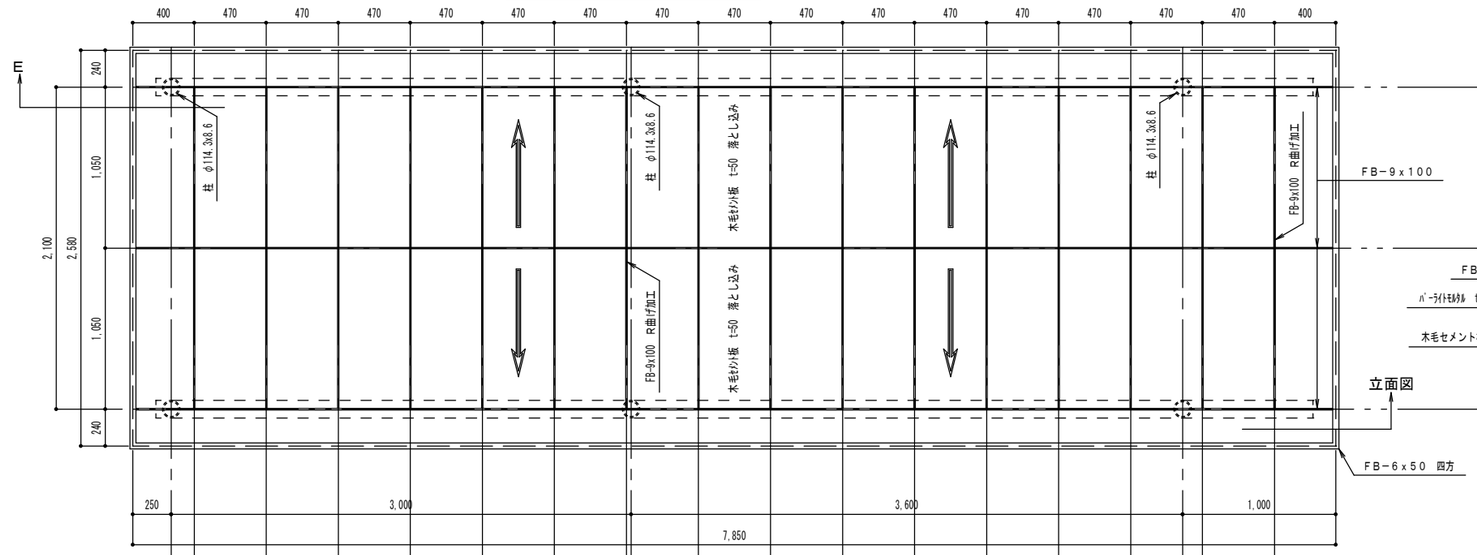

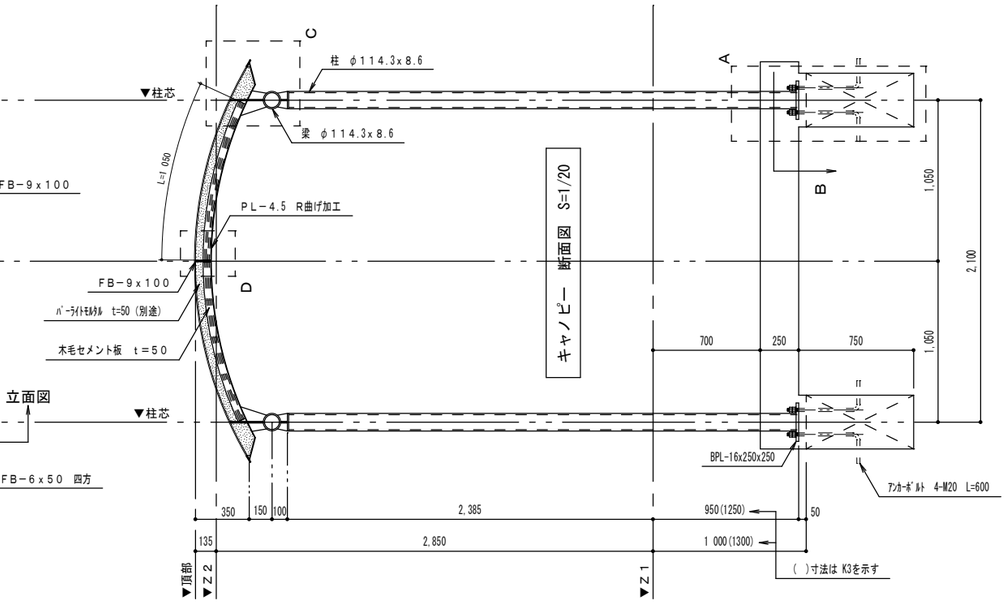

キャノピー　断面図　S=1/20

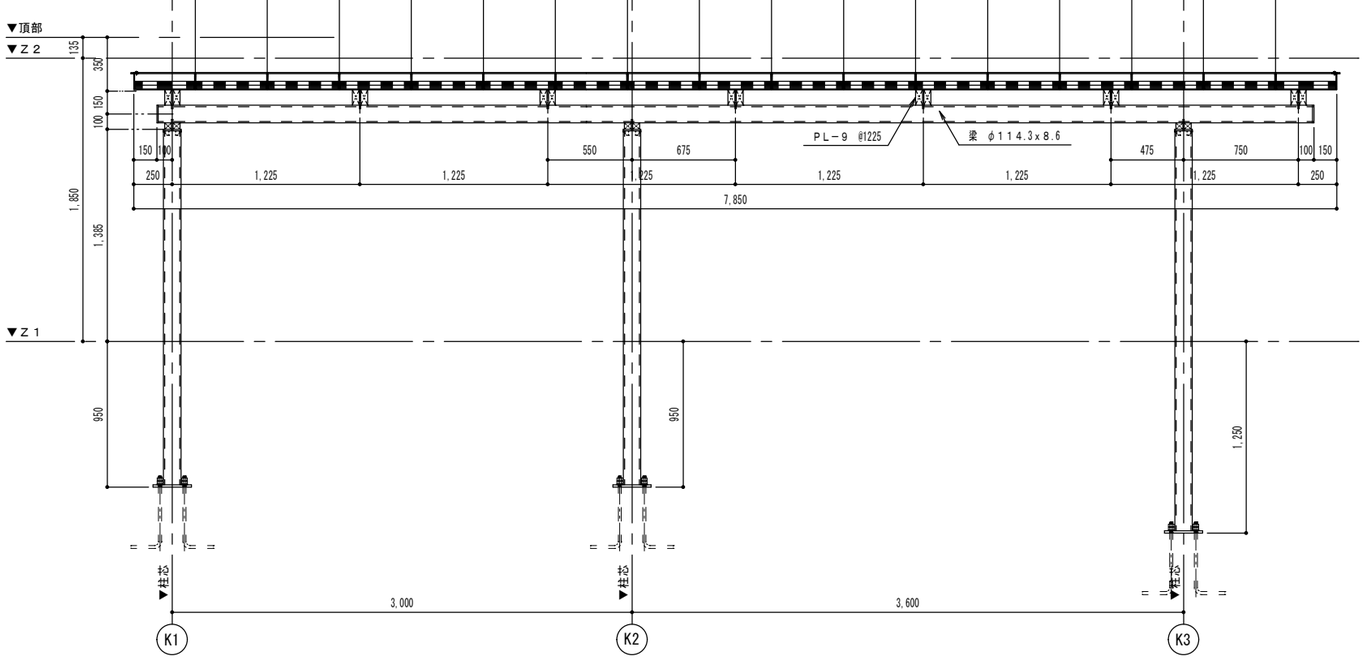

キャノピー　立面図　S=1/20

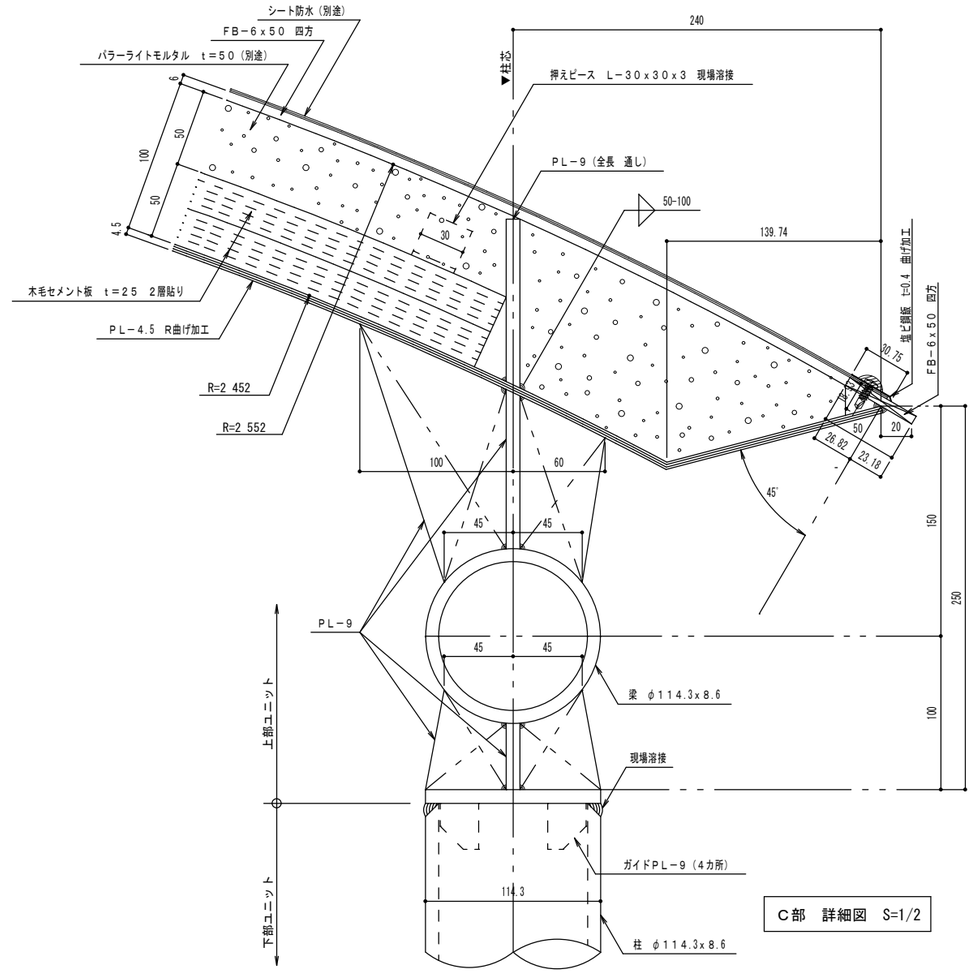

C部　詳細図　S=1/2

特記事項	株式会社 ハ コ セ ン（般～8）第43947号	○本社設計部 大和市福田６－１－２０ ○横浜支店 横浜市西区戸部町３－６８－３	御承認	検図	製図	工事名称		工事番号
					営業担当	図面名称 キャノピー 平面・断面図	縮尺 1/ 1/	図面番号